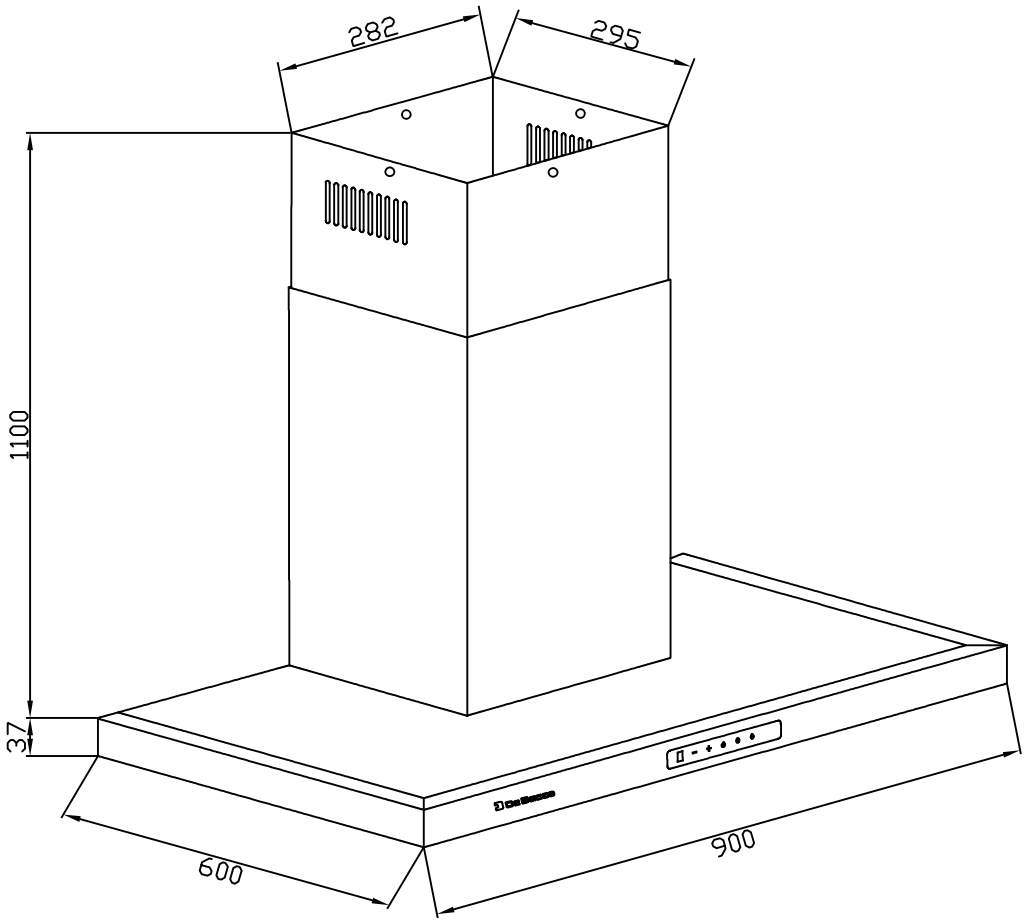
282
295
1100
37
600
900