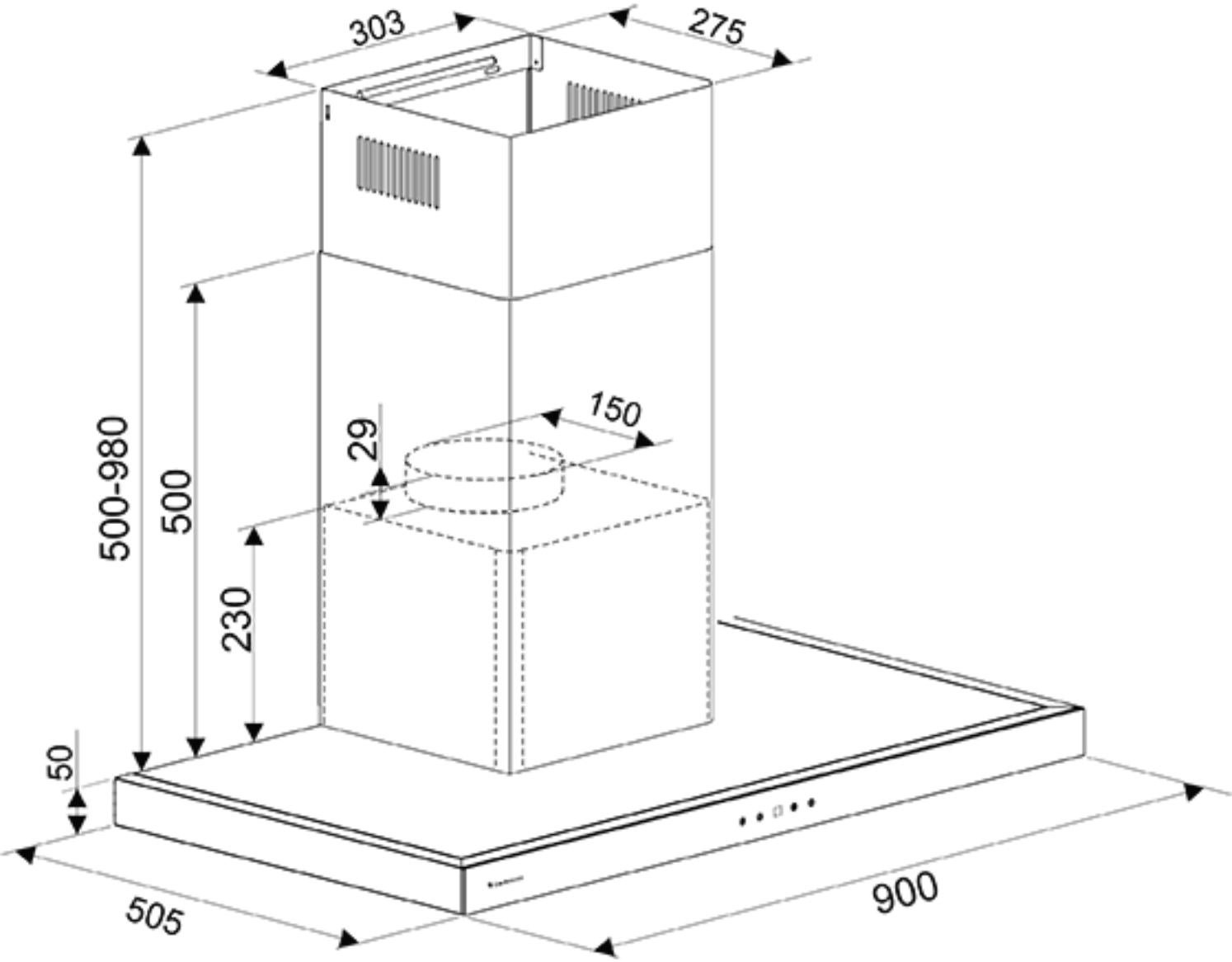
303
275
500-980
500
29
150
230
50
505
900